CONGELADORES

CHC-180C

Congelador horizontal tapa de cristal Curvo, ideal para exhibir productos, con capacidad de almacenamiento de hasta 20.3 pies³

- Brinda un gran espacio de exhibición y almacenamiento.
- Cristales templados muy resistentes y de baja emisividad que ayudan a mantener la temperatura.
- Ahorra hasta un 66% de energía de acuerdo a los estándares de la Norma Oficial Mexicana (NOM).

Especificaciones técnicas

Capacidad en pies cúbicos:	20.3 pies³
Capacidad en litros:	430 lt
Canastillas:	1
Termostato:	Si
Temperatura de operación:	< -18°C
Refrigerante:	R404
Voltaje:	115 V
Ciclo:	60 Hz
Peso neto:	90 kg
Peso bruto:	105 kg

“CONSERVA TUS ALIMENTOS CON LA FRESCURA DE SIEMPRE”

- Ideal para: Restaurantes, Paleterías, Aguas frescas, Marisquerías, Fabricantes de queso, Fuentes de sodas, entre otros.

CONGELADORES

CHC-180C

Dimensiones y detalles

A. Tapas de cristal

B. Canastilla

C. Patas con ruedas

D. Cuerpo del congelador

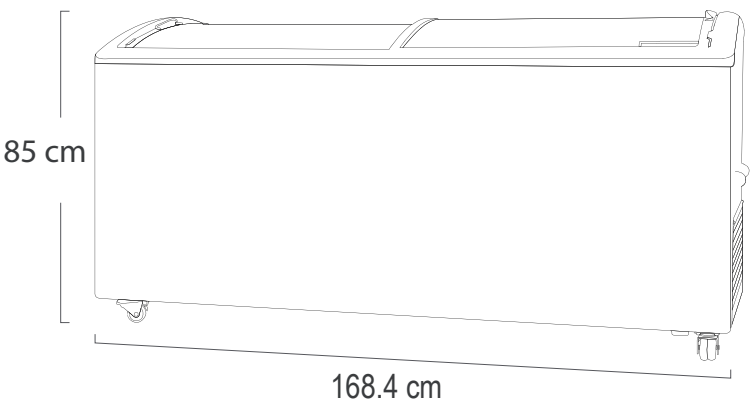

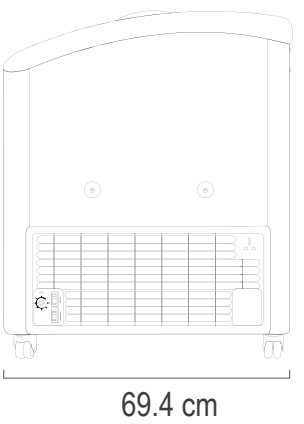

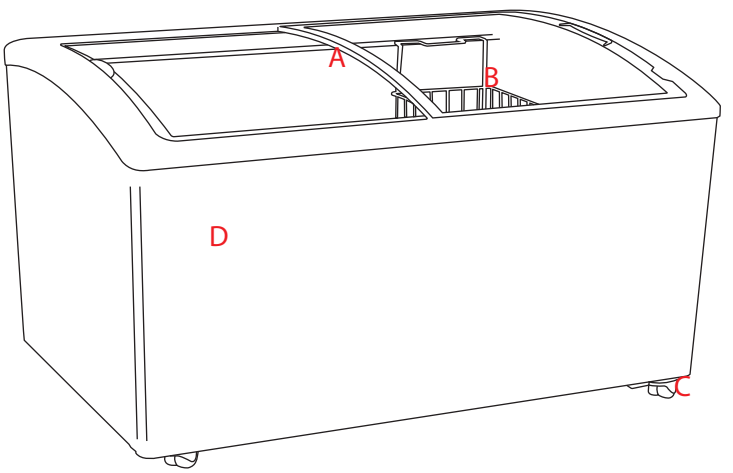

CERTIFICACIONES

NOM